GRÜTTNER systems

bench

Das flexible Baukasten-System für
höhenverstellbare 2-Personen-Arbeitsplätze

The flexible construction set-system for
height-adjustable 2-person-workstations

bench

Erleben Sie mehr Flexibilität mit unserem bench-Programm!

Die Entstehung

Das bench-Programm haben wir in Anlehnung an unser System flex4work entwickelt. Bei bench geht es um einen 2-Personen-Arbeitsplatz, bei dem beide Arbeitsplätze unabhängig voneinander höhenverstellbar sind. Analog zu flex4work gibt es auch bei bench ein Rechteckrohr- und ein Quadratrohrprofil. Jeder einzelne Arbeitsplatz ist wahlweise in folgenden Varianten lieferbar:

bench-flex4rast	die Einstiegsvariante mit werkzeugloser Rasterverstellung
bench-flex4kurbel	die Tischverstellung per ausziehbarer Handkurbel
bench-flex4motor2	die motorisch verstellbare Doppel-teleskopierung für maximalen Hub

Besondere Merkmale

- es stehen Ihnen 2 Möglichkeiten der Querverbindung zur Verfügung:
  - o ein high-end Kabelkanal mit Abdeckblech und Aluminiumbürste
  - o eine kostenoptimierte Rohrtraverse als werkzeuglose Variante
- alle Systeme sind traversenlos – für maximale Beinfreiheit und Unterbringung von Rollcontainern
- beide Profile (Rechteck- oder Quadratrohrausführung) können mit den gleichen Plattenträgern eingesetzt werden, dadurch werden Lagerhaltungskosten minimiert
- an allen Säulen befinden sich die gleichen Adaptionen, sodass eine spätere Aufrüstung (z.B. von bench-flex4rast auf bench-flex4motor2) möglich ist

Experience more flexibility with our bench-program!

The origin

We developed our bench-program in the context of our system flex4work. Our bench is a 2-person-workstation with two independent height adjustable positions.
Similar to our flex4work program there are rectangular and square profiles available.
Every position is available in the following variants:

bench-flex4ratch	the basic type with ratchets for adjustment – no tools needed
bench-flex4crank	the height adjustment by extendable hand crank
bench-flex4motor2	the dual stage motorized telescopic legs for maximal stroke

Special features

- there are two different versions for the cross beam available:
  - o a high-end cable channel with cover plate and aluminium brush
  - o a cost-optimized tubular cross-beam as tool free version
- all systems are without tie bar for a maximum leg space and easy pedestal placement
- both profiles (rectangular and square tube profile) can be fitted with the same upper frame – resulting in minimal stockholding
- all telescopic legs have the same adaptions, meaning a later upgrade (e.g. from bench-flex4rast to bench-flex4motor2 will be possible

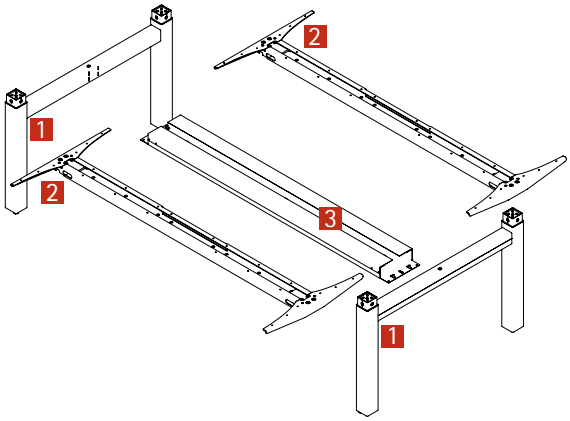

Lieferumfang

Ein bench-Untergestell besteht standardmäßig aus folgenden Teilen:

1. Je 1 Seitenteil rechts und links **(komplett montiert)**
2. 2 Plattenträger
3. 1 Kabelkanal
4. Diverses Zubehör je nach Ausführung (bench-flex4kurbel oder bench-flex4motor2)

Durch die Lieferung der bereits komplett montierten Seitenteile entfällt eine aufwendige Montage.
Auf Wunsch besteht auch die Möglichkeit die Säulen einzeln zu erhalten.

Modellgrößen

Standardtischbreiten: 800, 1200, 1400, 1600, 1800, 2000 mm
Standardtischtiefen: 800, 900, 1000 mm
Weitere Tischgrößen auf Anfrage.

Oberflächen

Alle Systeme sind komplett pulverbeschichtet in folgenden Farben erhältlich:
schwarz (RAL 9005), weißaluminium (RAL 9006),
weiß (RAL 9010), anthrazit
Weitere Farben auf Anfrage.

Weitere Optionen

- individuelle Anbindungsmöglichkeiten an den Säulen sind nach Kundenwunsch realisierbar
- die Variante bench-flex4motor2 ist mit oder ohne Auffahrschutz lieferbar
  ACHTUNG: Der Auffahrschutz gilt keinesfalls als Personenschutz und darf als solcher ausdrücklich nicht eingestuft werden!
- bei allen drei Varianten kann standardmäßig zwischen weißer oder schwarzer Kunststoffkappe gewählt werden

Scope of delivery

A bench-underframe consists of the following components by default:

1. 1 side frame right and 1 side frame left **(completely assembled)**
2. 2 upper frames
3. 1 cable channel
4. Several accessories depending on the version (bench-flex4crank or bench-flex4motor2)

The side frames are already completely assembled upon delivery. Because of delivery of completely assembled side frames no complex installation will be necessary. Supply of single telescopic columns is only possible on request.

Model dimensions

Standard desk width: 800, 1200, 1400, 1600, 1800, 2000 mm
Standard desk depth: 800, 900, 1000 mm
Further desk sizes on request.

Surface treatment

All systems are completely powder-coated available in the following colors:
black (RAL 9005), white aluminium (RAL 9006),
white (RAL 9010), anthracite
Further colors on request.

Further options

- bespoke attachment possibilities on the columns can be requested
- the variant bench-flex4motor2 is available with or without anti-collision protection
  ATTENTION: The anti-collision protection is not a human protection system and should absolutely not be classified as such!
- all three variants are available with either white or black cover cap

RAL 9010 weiß
RAL 9010 white

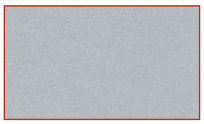

RAL 9006 weißaluminium
RAL 9006 white aluminium

anthrazit
anthracite

RAL 9005 schwarz
RAL 9005 black

Kunststoffkappe schwarz
cover cap black

Kunststoffkappe weiß
cover cap white

Rechteckprofil (E)
Rectangular profile (E)

Technische Daten	Technical data	
Einfachteleskopsäulen	*Single stage telescopic legs*	
Außenrohr	*Outer tube*	100 x 70 x 2,0 mm
Innenrohr	*Inner tube*	90 x 60 x 2,0 mm
Doppelteleskopsäulen	*Dual stage telescopic legs*	
Außenrohr	*Outer tube*	100 x 70 x 2,0 mm
Mittelrohr	*Middle tube*	90 x 60 x 2,0 mm
Innenrohr	*Inner tube*	80 x 50 x 2,0 mm

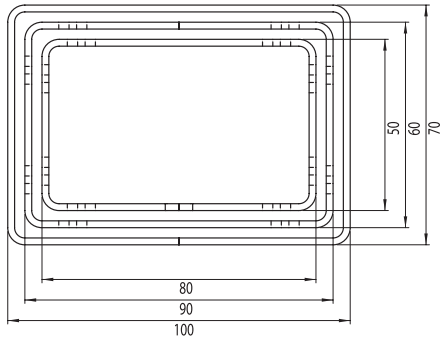

Querschnitt Rechteckprofil

cross section rectangular tube profile

Quadratrohrprofil (S)
Square tube profile (S)

Technische Daten	Technical data	
Einfachteleskopsäulen	*Single stage telescopic legs*	
Außenrohr	*Outer tube*	70 x 70 x 1,8 mm
Innenrohr	*Inner tube*	61,5 x 61,5 x 1,8 mm
Doppelteleskopsäulen	*Dual stage telescopic legs*	
Außenrohr	*Outer tube*	70 x 70 x 1,8 mm
Mittelrohr	*Middle tube*	61,5 x 61,5 x 1,8 mm
Innenrohr	*Inner tube*	53 x 53 x 1,8 mm

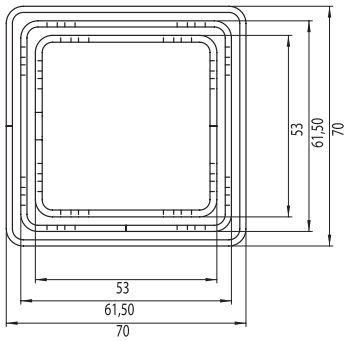

Querschnitt Quadratprofil

cross section square tube profile

bench-flex4rast/-*flex4ratch*

Die Einstiegsvariante mit werkzeugloser Rasterverstellung

The basic type with ratchets for adjustment – no tools needed

Technische Daten	Technical data	
Einbaumaß inkl. Stellgleiter	*Installation dimension with adjustable sliders*	625 mm*
Maximaler Hub	*Maximal stroke*	140 mm

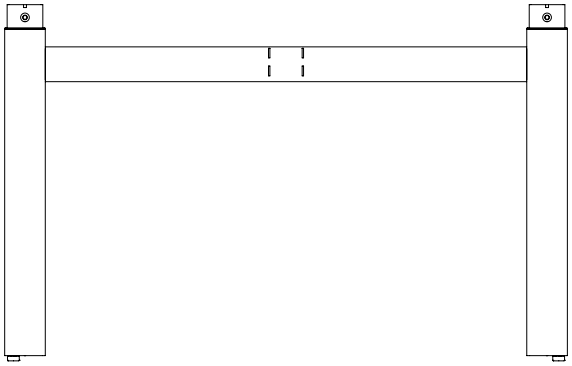

S

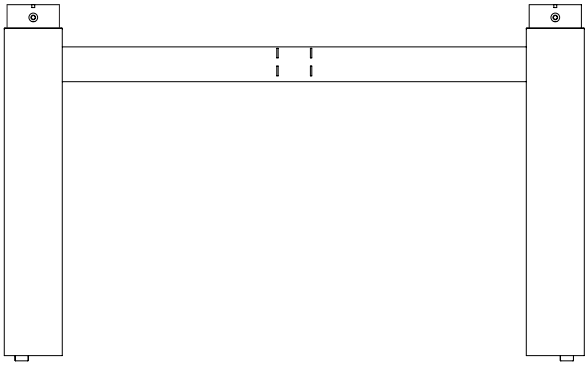

E

bench-flex4kurbel/-*flex4crank*

Die Tischverstellung per ausziehbarer Handkurbel

The height adjustment by extendable hand crank

Technische Daten	Technical data	
Einbaumaß inkl. Stellgleiter	*Installation dimension with adjustable sliders*	625 mm*
Maximaler Hub	*Maximal stroke*	350 mm

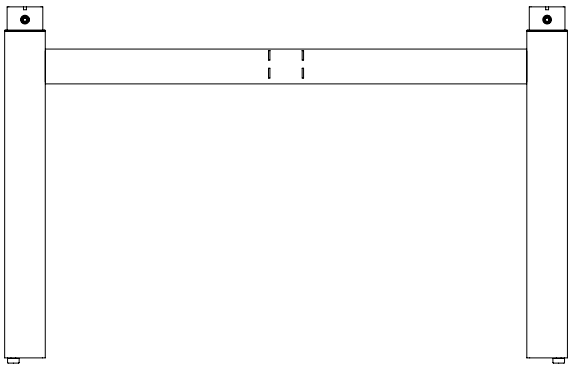

S

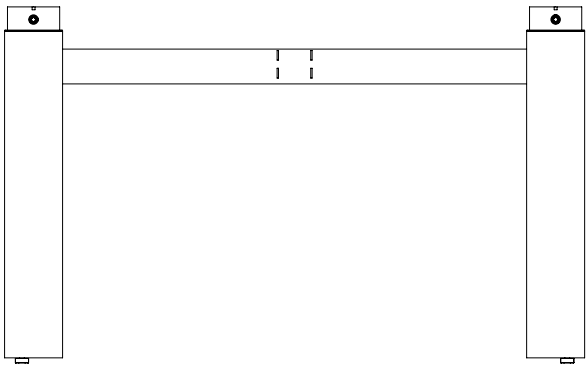

E

S = Quadratrohrprofil / *Square tube profile* E = Rechteckprofil / *Rectangular profile*

bench-flex4motor2

Die motorisch verstellbare Doppelteleskopierung für maximalen Hub

The dual stage motorized telescopic legs for maximal stroke

Technische Daten	Technical data	
Einbaumaß inkl. Stellgleiter (nach Initialisierungsfahrt)	*Installation dimension with adjustable sliders (after initialization cycle)*	625 mm*
Maximaler Hub	*Maximal stroke*	660 mm
Verstellgeschwindigkeit	*Linear speed*	38 mm pro Sekunde / per *second*
Tragkraft (dynamisch)	*Lifting strength (dynamic)*	800 N

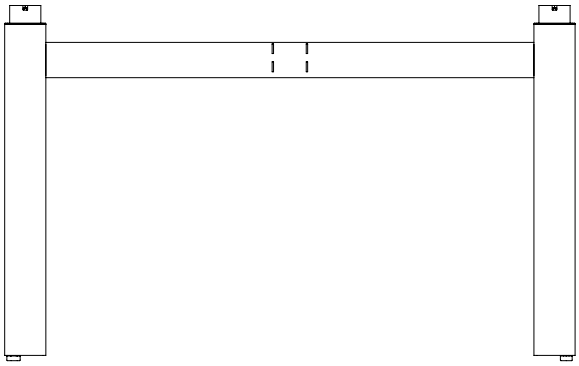

S

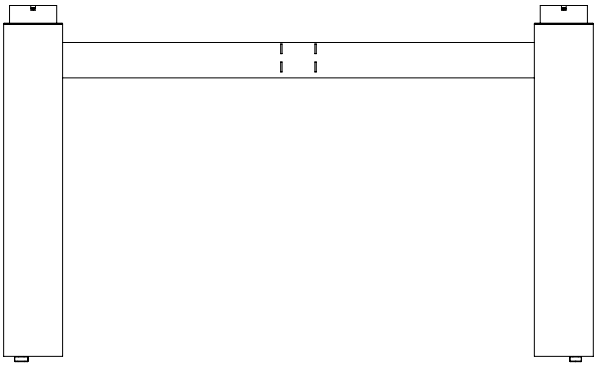

E

*Einbaumaße aller Varianten für komplette Untergestelle exklusive Tischplatte

**Installation dimensons of all variants for complete underframes exklusive table top*

S = Quadratrohrprofil / *Square tube profile* E = Rechteckprofil / *Rectangular profile*

bench

Zubehör / *Accessories*

Zubehör für alle Varianten / *Accessories for all types*

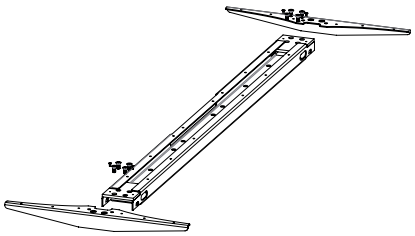

Plattenträger

Plattenträger für Standardtischbreiten
von 800 mm bis 2000 mm

Upper frame

Upper frame for standard desk width
from 800 mm up to 2000 mm

Weitere Tischbreiten auf Anfrage
Further desk widths on request

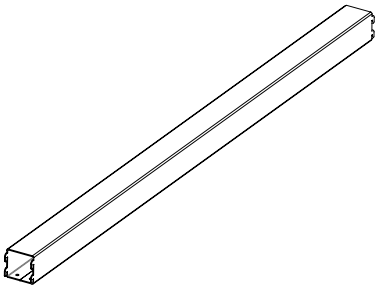

Rohrkabelkanal
cross bar tube

Kabelkanal

Kabelkanäle für Standardtischbreiten von
800 mm bis 2000 mm

Cable channel

Cable channel for standard desk width from
800 mm up to 2000 mm

Weitere Tischbreiten auf Anfrage
Further desk widths on request

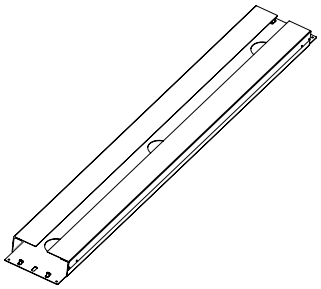

high-end Kabelkanal
high-end cable channel

bench

Zubehör / *Accessories*

Zubehör für bench-flex4kurbel / *Accessories for bench-flex4crank*

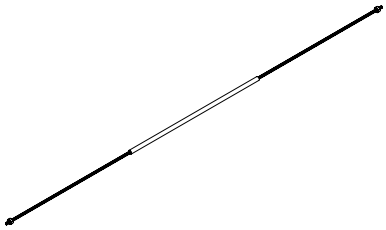

Sechskantwellen

Sechskantwellen für Standardtischbreiten von 800 mm bis 2000 mm

Hexagonal bars

Hexagonal bars for standard desk width from 800 mm up to 2000 mm

Weitere Tischbreiten auf Anfrage
Further desk widths on request

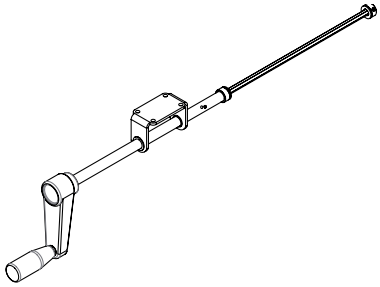

Kurbel

Ausziehbare Kurbeln für Standardtischtiefen von 800 mm bis 1000 mmm

Hand crank

Extendable hand crank for standard desk depth from 800 mm up to 1000 mm

Weitere Tischtiefen auf Anfrage
Further desk depths on request

bench

Zubehör / *Accessories*

Zubehör für bench-flex4motor2 / *Accessories for bench-flex4motor2*

Steuerungen / *Control boxes*

Steuerung Compact e-2L
Control box Compact e-2L

Steuerung SMARTeco
Control box SMARTeco

Kabel / *Cables*

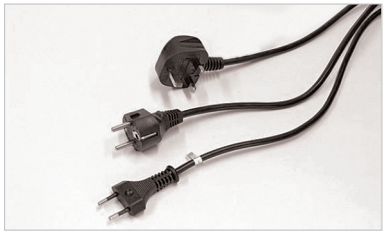

Netzkabel: EU, UK, CH
Power cable: EU, UK, CH

Handschalter / *Handswitches*

Handschalter auf/ab
Handswitch up/down

Handschalter auf/ab mit Display
+ 4fach-Speicherfunktion
Handswitch up/down with display
+ 4 memory positions

Weitere Kabel und Handschalter auf Anfrage.
Further cables and handswitches on request.

GRÜTTNER systems

GRÜTTNER SYSTEMS GmbH
Voigtei 84
31595 Steyerberg

Tel. + 49 (0) 57 69 / 7 - 139
Fax. + 49 (0) 57 69 / 7 - 721

info@gruettner-systems.de
www.gruettner-systems.de

Technische Änderungen und Druckfehler vorbehalten.

04/2017