GRÜTTNER systems

flex4work

Das flexible Baukasten-System
für höhenverstellbare Arbeitsplätze

The flexible construction set system
for height adjustable workstations

flex4work

Das flexible Baukasten-System für höhenverstellbare Arbeitsplätze

Die Entstehung

Der Grundgedanke bei der Entwicklung von flex4work war, ein System zu kreieren, welches Variabilität mit zeitlosem Design und einem attraktivem Preis-/Leistungsverhältnis verbindet.

Das Ergebnis

Entstanden ist das höhenverstellbare Tischsystem flex4work mit 2 Rohrprofilen (Rechteck- und Quadratrohr) in jeweils 5 Varianten mit gleicher Optik.

Die Varianten

flex4rast	die Einstiegsvariante mit werkzeugloser Rasterverstellung
flex4clip	die stufenlose Klemmverstellung
flex4kurbel	die Tischverstellung per ausziehbarer Handkurbel
flex4motor1	die motorisch verstellbare Einfach-teleskopierung zum attraktiven Preis
flex4motor2	die motorisch verstellbare Doppel-teleskopierung für maximalen Hub

Besondere Merkmale

- alle Systeme sind traversenlos – für maximale Beinfreiheit und Unterbringung von Rollcontainern
- für alle Systeme in Rechteck- oder Quadratrohrausführung können sowohl die gleichen Plattenträger als auch die gleichen Kufen eingesetzt werden – dadurch werden Lagerhaltungskosten minimiert
- an allen Säulen befinden sich die gleichen Adaptionen, sodass eine spätere Aufrüstung (z. B. von flex4rast auf flex4motor2) möglich ist

The flexible construction set system for height adjustable workstations

The origin

The leading idea of the development of flex4work was to create a system which combines variability with a timeless design and an affordable price-performance.

The result

The result is the height adjustable desk program flex4work with 2 tube profiles (rectangular and square tube) in 5 variations with equal appearance.

The variants

flex4ratch	the basic type with ratchets for adjustment – no tools needed
flex4clip	the continuous screw adjustment
flex4crank	the height adjustment by extendable hand crank
flex4motor1	the single stage motorized telescopic legs at an affordable price
flex4motor2	the dual stage motorized telescopic legs for maximal stroke

Special features

- all systems are without tie bar for a maximum leg space and easy pedestal placement
- all systems with our rectangular and square tube profile can use the same upper frames and the same cantilever feet – resulting in minimal stockholding
- all telescopic legs have the same adaptions, meaning a later upgrade (e. g. from flex4rast to flex4motor2) will be possible

Modellgrößen
Standardtischbreiten: 800, 1200, 1400, 1600, 1800, 2000 mm
Standardtischtiefen: 800, 900, 1000 mm
Weitere Tischgrößen auf Anfrage.

Model dimensions
Standard desk width: 800, 1200, 1400, 1600, 1800, 2000 mm
Standard desk depth: 800, 900, 1000 mm
Further desk sizes on request.

Oberflächen
Alle Systeme sind komplett pulverbeschichtet in folgenden Farben erhältlich:
schwarz (RAL 9005), weißaluminium (RAL 9006),
weiß (RAL 9010), anthrazit
Weitere Farben auf Anfrage.

Surface treatment
All systems are completely powder-coated available in the following colors:
black (RAL 9005), white aluminium (RAL 9006),
white (RAL 9010), anthracite
Further colors on request.

Weitere Optionen
- alle Systeme sind als C- oder T-Fuß-Variante lieferbar
- die motorischen Systeme flex4motor1 und flex4motor2 können mit bis zu 6 Säulen eingesetzt werden
- individuelle Anbindungsmöglichkeiten an den Säulen sind nach Kundenwunsch realisierbar
- die Funktion eines integrierten Auffahrschutzes in den Säulen ist auf Anfrage erhältlich
  ACHTUNG: Der Auffahrschutz gilt keinesfalls als Personenschutz und darf als solcher ausdrücklich nicht eingestuft werden!
- bei allen fünf Varianten kann standardmäßig zwischen weißer oder schwarzer Kunststoffkappe gewählt werden

Further options
- all systems are available with either T-foot or C-foot
- the motorized systems flex4motor1 and flex4motor2 can be applied with up to 6 columns
- bespoke attachment possibilities on the columns can be requested
- an integrated anti-collision function is available on request
  ATTENTION: The anti-collision protection is not a human protection system and should absolutely not be classified as such!
- all five variants are available with either white or black cover cap

Kunststoffkappe schwarz
cover cap black

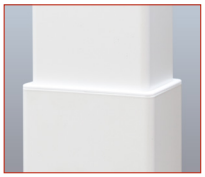
Kunststoffkappe weiß
cover cap white

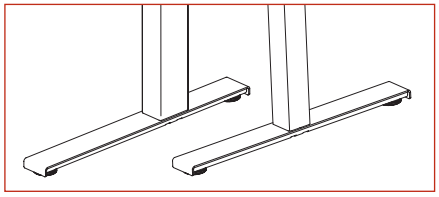
C-Fuß
C-foot

T-Fuß
T-foot

RAL 9010 weiß
RAL 9010 white

RAL 9006 weißaluminium
RAL 9006 white aluminium

anthrazit
anthracite

RAL 9005 schwarz
RAL 9005 black

Rechteckprofil (E)
Rectangular profile (E)

Technische Daten	Technical data	
Einfachteleskopsäulen	*Single stage telescopic legs*	
Außenrohr	*Outer tube*	100 x 70 x 2,0 mm
Innenrohr	*Inner tube*	90 x 60 x 2,0 mm
Doppelteleskopsäulen	*Dual stage telescopic legs*	
Außenrohr	*Outer tube*	100 x 70 x 2,0 mm
Mittelrohr	*Middle tube*	90 x 60 x 2,0 mm
Innenrohr	*Inner tube*	80 x 50 x 2,0 mm

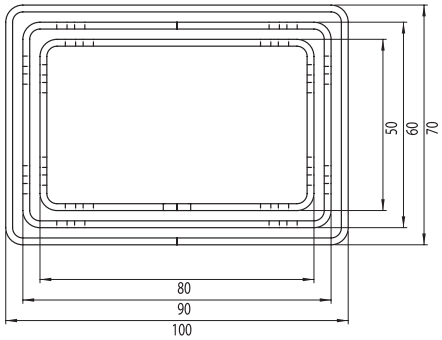

Querschnitt Rechteckprofil

cross section rectangular tube profile

Quadratrohrprofil (S)
Square tube profile (S)

Technische Daten	Technical data	
Einfachteleskopsäulen	*Single stage telescopic legs*	
Außenrohr	*Outer tube*	70 x 70 x 1,8 mm
Innenrohr	*Inner tube*	61,5 x 61,5 x 1,8 mm
Doppelteleskopsäulen	*Dual stage telescopic legs*	
Außenrohr	*Outer tube*	70 x 70 x 1,8 mm
Mittelrohr	*Middle tube*	61,5 x 61,5 x 1,8 mm
Innenrohr	*Inner tube*	53 x 53 x 1,8 mm

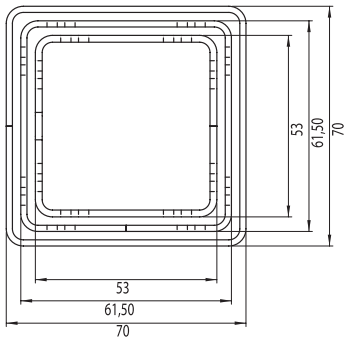

Querschnitt Quadratprofil

cross section square tube profile

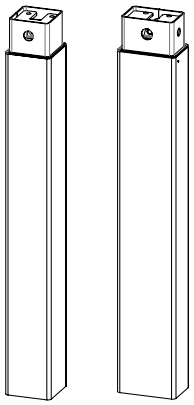

S E

flex4rast/*flex4ratch*

Die Einstiegsvariante mit werkzeugloser Rasterverstellung

The basic type with ratchets for adjustment – no tools needed

Technische Daten	Technical data	
Einbaumaß	*Installation dimension*	575 mm
Maximaler Hub	*Maximal stroke*	140 mm

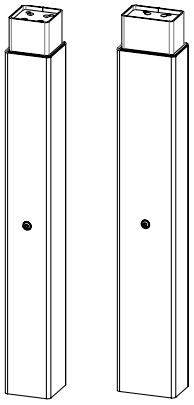

S E

flex4clip

Die stufenlose Klemmverstellung

The continuous screw adjustment

Technische Daten	Technical data	
Einbaumaß	*Installation dimension*	575 mm
Maximaler Hub	*Maximal stroke*	230 mm

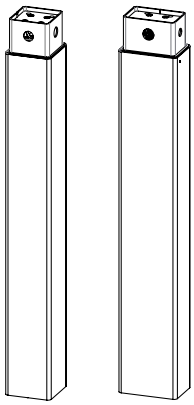

S E

flex4kurbel/*flex4crank*

Die Tischverstellung per ausziehbarer Handkurbel

The height adjustment by extendable hand crank

Technische Daten	Technical data	
Einbaumaß	*Installation dimension*	575 mm
Maximaler Hub	*Maximal stroke*	350 mm

S = Quadratrohrprofil / *Square tube profile* E = Rechteckprofil / *Rectangular profile*

flex4motor1

Die motorisch verstellbare Einfachteleskopierung zum attraktiven Preis

The single stage motorized telescopic legs at an affordable price

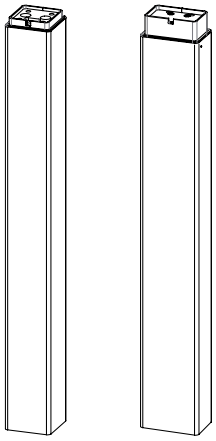

S E

Technische Daten	Technical data	
Einbaumaß	*Installation dimension*	635 mm
Maximaler Hub	*Maximal stroke*	500 mm
Verstellgeschwindigkeit	*Linear speed*	38 mm pro Sekunde / per *second*
Tragkraft (dynamisch)	*Lifting strength (dynamic)*	700 N

flex4motor2

Die motorisch verstellbare Doppelteleskopierung für maximalen Hub

The dual stage motorized telescopic legs for maximal stroke

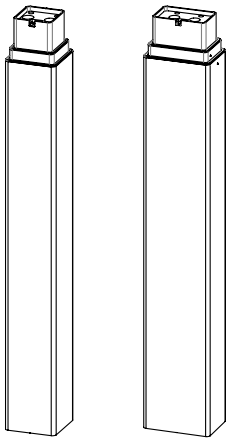

S E

Technische Daten	Technical data	
Einbaumaß	*Installation dimension*	575 mm
Maximaler Hub	*Maximal stroke*	660 mm
Verstellgeschwindigkeit	*Linear speed*	38 mm pro Sekunde / per *second*
Tragkraft (dynamisch)	*Lifting strength (dynamic)*	800 N

S = Quadratrohrprofil / *Square tube profile* E = Rechteckprofil / *Rectangular profile*

flex4work

Zubehör / *Accessories*

Zubehör für alle Varianten / *Accessories for all types*

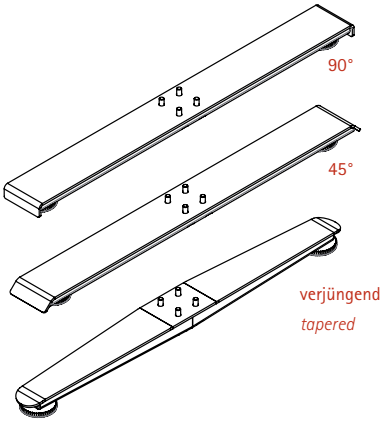

T-Fuß
T-foot

Kufe

Kufe in T- oder C-Fuß-Variante für
Standardtischtiefen von 800 mm bis 1000 mm
Kufenform: 90° abgekantet,
45° abgekantet oder verjüngend

Cantilever feet

Cantilever feet T- or C-foot for standard
desk depth from 800 mm up to 1000 mm
Cantilever feet shape: 90° bended,
45° bended or tapered

Weitere Tischtiefen auf Anfrage.
Further desk depths on request

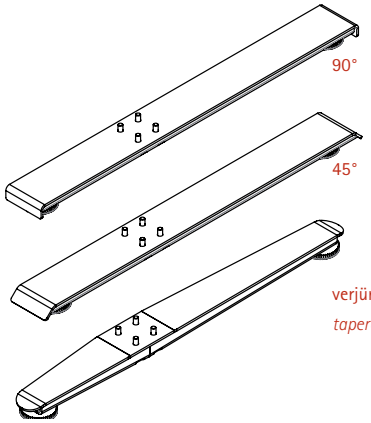

C-Fuß
C-foot

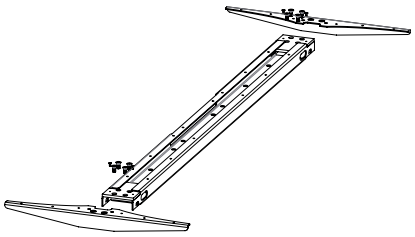

T-Fuß
T-foot

Plattenträger

Plattenträger T- oder C-Fuß-Variante für
Standardtischbreiten von 800 mm bis 2000 mm

Upper frame

Upper frame for desk with T-or C-foot,
standard widths from 800 mm up to 2000 mm

Weitere Tischbreiten auf Anfrage
Further desk widths on request

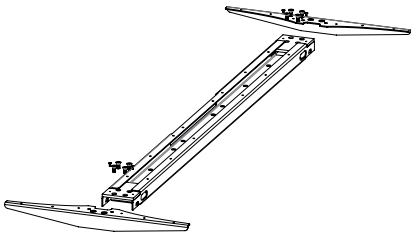

C-Fuß
C-foot

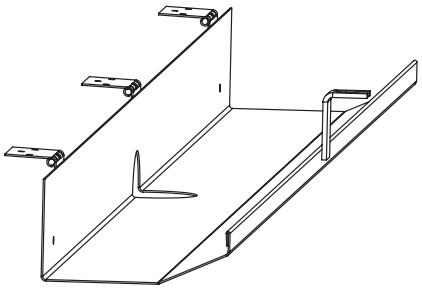

Kabelkanal für T- und C-Fuß-Variante
cable channel for T- or C-foot

Kabelkanal

Horizontaler, klappbarer Kabelkanal für
Standardtischbreiten von 800 mm bis 2000 mm

Cable channel

Horizontal hinged cable channel for standard
desk width from 800 mm to 2000 mm

Weitere Tischbreiten auf Anfrage
Further desk widths on request

flex4work

Zubehör / *Accessories*

Zubehör für flex4kurbel / *Accessories for flex4crank*

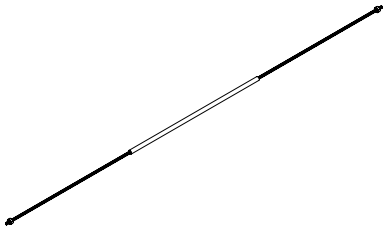

Sechskantwellen

Sechskantwellen für Standardtischbreiten von 800 mm bis 2000 mm

Hexagonal bars

Hexagonal bars for standard desk width from 800 mm up to 2000 mm

Weitere Tischbreiten auf Anfrage
Further desk widths on request

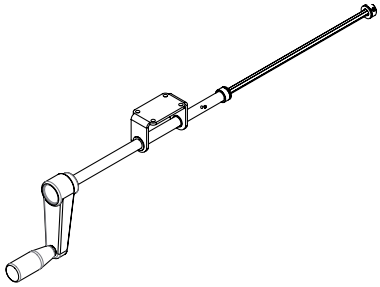

Kurbel

Ausziehbare Kurbeln für Standardtischtiefen von 800 mm bis 1000 mmm

Hand crank

Extendable hand crank for standard desk depth from 800 mm up to 1000 mm

Weitere Tischtiefen auf Anfrage
Further desk depths on request

flex4work

Zubehör / *Accessories*

Zubehör für flex4motor1 und flex4motor2 / *Accessories for flex4motor1 and flex4motor2*

Steuerungen / *Control boxes*

Steuerung Compact e-2L
Control box Compact e-2L

Steuerung SMARTeco
Control box SMARTeco

Kabel / *Cables*

Netzkabel: EU, UK, CH
Power cable: EU, UK, CH

Kaskadierkabel:
Zur Verbindung von Steuerungen, um bis zu 6 Säulen gleichzeitig ansteuern zu können.
Cascading cable:
For connection of control boxes to control up to 6 columns at imultaneously.

Handschalter / *Handswitches*

Handschalter auf/ab
Handswitch up/down

Handschalter auf/ab mit Display
+ 4fach-Speicherfunktion
Handswitch up/down with display
+ 4 memory positions

Weitere Kabel und Handschalter auf Anfrage.
Further cables and handswitches on request.

GRÜTTNER systems

GRÜTTNER SYSTEMS GmbH
Voigtei 84
31595 Steyerberg

Tel. + 49 (0) 57 69 / 7 - 139
Fax. + 49 (0) 57 69 / 7 - 721

info@gruettner-systems.de
www.gruettner-systems.de

Technische Änderungen und Druckfehler vorbehalten.

04/2017